ECOVACS

# DEEBOT X12 FAMILY

## Instruction Manual

# INSTRUCCIONES DE SEGURIDAD IMPORTANTES

## INSTRUCCIONES DE SEGURIDAD IMPORTANTES

## LEA TODAS LAS INSTRUCCIONES ANTES DE USAR ESTE APARATO.

Al utilizar aparatos eléctricos, siempre se deben seguir precauciones básicas, como las siguientes:

**ADVERTENCIA:** Lea todas las advertencias e instrucciones de seguridad. El incumplimiento de las advertencias e instrucciones puede provocar una descarga eléctrica, un incendio o lesiones graves.

1. No permita que se utilice como juguete. En caso de que un niño manipule el aparato o de que este funcione cerca de un niño, se debe prestar especial atención.
2. Despeje el área que se limpiará. Retire del piso los cables de alimentación y objetos pequeños que puedan enredar el aparato. Meta los flecos de las alfombras debajo de estas y retire del piso objetos como cortinas y manteles.
3. Si hay un desnivel en el área de limpieza debido a un escalón o una escalera, debe utilizar el aparato de manera tal que este pueda detectar el escalón sin caerse por el borde. Puede ser necesario colocar una barrera física en el borde para evitar que la unidad se caiga. Asegúrese de que la barrera física no represente un peligro de tropiezo.
4. Utilice el aparato solamente como se describe en este manual. Utilice únicamente los accesorios recomendados o vendidos por el fabricante.
5. No manipule el enchufe de alimentación ni el aparato con las manos mojadas.
6. Se prohíbe el uso de baterías no recargables.
7. No utilice el aparato sin instalar el depósito de polvo o los filtros.
8. No utilice la aspiradora en un área con velas encendidas u objetos frágiles dispuestos en el piso que va a limpiar.
9. No utilice ni guarde el aparato en ambientes extremadamente calientes o fríos (debajo de -5 °C/23 °F o por encima de 40 °C/104 °F). Cargue el robot en un entorno con una temperatura por encima de 0 °C/32 °F y por debajo de 40 °C/104 °F.
10. Mantenga el cabello, la ropa suelta, las manos y todas las partes del cuerpo alejados de las aperturas y piezas móviles de la unidad.
11. No utilice el aparato en una habitación donde haya un bebé o un niño dormido.
12. ÚNICAMENTE para uso en INTERIORES. No utilice el aparato en entornos exteriores,

comerciales o industriales. No utilice el aparato en superficies húmedas o superficies con agua estancada.

13. No permita que el aparato recolecte objetos de gran tamaño, como piedras, trozos grandes de papel u otros objetos que puedan obstruirlo.
14. No utilice el aparato para recoger materiales inflamables o combustibles como gasolina, tóner de impresoras o fotocopiadoras, ni lo use en áreas donde pudiese haber estos elementos.
15. No utilice el aparato para recoger objetos que se estén quemando o emitan humo, tales como cigarrillos, cerillas, cenizas calientes ni nada que pueda provocar un incendio.
16. No coloque ningún objeto en las aberturas. No utilice la unidad con aberturas obstruidas; manténgala libre de polvo, pelusas, pelos y cualquier cosa que pueda reducir el flujo de aire.
17. Tenga cuidado de no dañar el cable de alimentación. No mueva el aparato ni el puerto de carga tirándolos del cable de alimentación. No utilice el cable como mango, no cierre puertas si el cable está en el umbral ni tire del cable por bordes afilados o esquinas. No pase el aparato ni el puerto de carga por encima del cable de alimentación. Mantenga el cable de alimentación alejado de superficies calientes. No desenchufe el aparato tirando del cable. Para desenchufar el aparato, tome el cable de alimentación desde el enchufe.
18. Si el cable de alimentación está dañado, el fabricante o su agente de servicios deberán reemplazarlo para evitar riesgos.
19. No utilice el aparato si el cable de alimentación o el enchufe están dañados. No utilice el aparato o el puerto de carga si no funcionan correctamente, si se cayeron, si se dañaron, si se dejaron al aire libre o si entraron en contacto con agua. Con el fin de evitar riesgos, toda reparación debe realizarla el fabricante o su agente de servicios.
20. APAGUE el interruptor de corriente antes de efectuar operaciones de limpieza y mantenimiento del aparato. Desactive todos los controles antes de desenchufar el aparato. Siempre apague el aparato antes de conectar o desconectar la boquilla motorizada.
21. Apague el interruptor de alimentación antes de retirar el depósito de polvo.
22. Retire el aparato del puerto de carga y APAGUE el interruptor de corriente antes de quitar la batería cuando deseche el aparato.
23. Antes de desechar el aparato, debe quitar y desechar la batería de acuerdo con las leyes y normativas locales.
24. Deseche las baterías usadas de acuerdo con las leyes y normativas locales.
25. No incinere el aparato, incluso si presenta un

daño grave. Las baterías pueden explotar con el fuego.

26. Desenchufe el puerto de carga de la toma de corriente cuando no esté en uso y antes de realizar el mantenimiento.
27. El aparato debe utilizarse de acuerdo con las instrucciones de este Manual de instrucciones. Ecovacs Home Service Robotics no se hace responsable de los daños o lesiones causados por el uso indebido del aparato.
28. Evite que el aparato arranque accidentalmente. Asegúrese de que el interruptor está en la posición de apagado antes de conectar el aparato a la batería, levantarlo o transportarlo.
29. Cuando no esté utilizando la batería, manténgala alejada de objetos metálicos, como sujetapapeles, monedas, llaves, clavos, tornillos u otros objetos pequeños de metal que puedan hacer una conexión entre un terminal y otro. Producir cortocircuitos en los terminales de la batería puede causar quemaduras o incendios.
30. En condiciones indebidas, la batería puede expulsar líquido; evite el contacto con este. En caso de que se produzca contacto accidental, enjuague el área afectada con agua. Si el líquido entra en contacto con los ojos, busque, además, atención médica. El líquido expulsado por la batería puede causar irritación en la piel o quemaduras.
31. No utilice baterías ni aparatos que estén dañados o se hayan modificado. Las baterías dañadas o modificadas pueden tener comportamientos impredecibles, que pueden causar incendios, explosiones o riesgo de lesiones.
32. No exponga la batería o el aparato al fuego ni a temperaturas demasiado elevadas. La exposición al fuego o a temperaturas por encima de 130 °C puede causar una explosión. Una temperatura de 130 °C es equivalente a 265 °F.
33. Siga todas las instrucciones de carga y no cargue la batería ni el aparato si la temperatura excede el rango de temperatura especificado en las instrucciones. Cargar el aparato de manera incorrecta o a temperaturas que estén fuera del rango especificado puede dañar la batería y aumentar el riesgo de incendio.
34. El mantenimiento debe hacerlo una persona calificada para realizar reparaciones y que utilice solamente piezas de reemplazo idénticas a las originales. Esto garantizará que se preserve la seguridad del producto.
35. No modifique el aparato ni la batería (según corresponda), ni intente repararlos, excepto según lo indicado en las instrucciones de uso y cuidado.
36. Coloque los cables de otros dispositivos fuera de la zona que se va a limpiar.

37. No utilice la aspiradora en una habitación donde haya velas encendidas sobre muebles que la aspiradora pueda golpear o con los que pueda chocar accidentalmente.
38. No permita que los niños se sienten sobre el aparato.
39. Utilice el aparato tal y como se describe en este manual. Utilice solo los accesorios recomendados por el fabricante.
40. Recargue el aparato únicamente con el cargador especificado por el fabricante. Un cargador que es apto para un tipo de batería puede implicar un riesgo de incendio si se utiliza con otra batería.
41. Utilice los aparatos solo con baterías específicamente designadas. El uso de cualquier otra batería puede implicar riesgo de lesiones e incendios.
42. El robot contiene baterías que solo pueden ser reemplazadas por personas calificadas. Para sustituir la batería del robot, comuníquese con el Servicio de Atención al Cliente.
43. Si no utilizará el robot por un período prolongado, cargue la batería por completo, APAGUE el robot para almacenarlo y desconecte el puerto de carga.
44. Para reducir el riesgo de descarga eléctrica, asegúrese de no utilizar el aparato en superficies mojadas. No exponga el aparato a la lluvia. Guárdelo en un lugar cerrado.
45. Desconecte el aparato antes de hacerle mantenimiento a fin de reducir el riesgo de lesiones a causa del movimiento de piezas.
46. Riesgo de lesiones. El cepillo podría activarse inesperadamente. Desconéctelo antes de limpiarlo o hacerle mantenimiento.
47. Para reducir el riesgo de lesiones, el usuario debe leer el manual de instrucciones.
48. Para reducir el riesgo de descarga eléctrica, no utilice el aparato en exteriores ni superficies mojadas.
49. Asegúrese de que el voltaje de la fuente de alimentación coincida con el voltaje de alimentación marcado en el puerto de carga.
50. No utilice el puerto de carga si está dañado.
51. Se debe retirar el enchufe del receptáculo antes de efectuar operaciones de limpieza o mantenimiento del puerto de carga.
52. Interruptor de corriente: “I”=ENCENDIDO, “O”=APAGADO.

| | |
|---|---|
| ⎓ | Corriente continua |
| ~ | Corriente alterna |

Este dispositivo cumple con las normas de radiación del DHHS, título 21 del CFR, capítulo 1, subcapítulo J.

## Declaración de interferencia de la Comisión Federal de Comunicaciones (FCC)

**NOTA:** El equipo se sometió a prueba y se demostró que cumple con los límites para un dispositivo digital de clase B, conforme a la parte 15 de las normas de la FCC.

Estos límites están diseñados para proporcionar una protección razonable contra interferencias perjudiciales en una instalación residencial. Este equipo genera energía de radiofrecuencia, la utiliza y puede irradiarla, y, si no se instala y utiliza según las instrucciones, puede provocar interferencias perjudiciales en las comunicaciones de radio.

Sin embargo, no hay garantía de que no se producirán interferencias en una instalación en particular. Si este equipo causa interferencias perjudiciales para la recepción de radio o televisión, lo cual puede determinarse apagando y encendiendo el equipo, se recomienda al usuario que intente corregir la interferencia mediante una o más de las siguientes medidas:

• Vuelva a orientar o ubicar la antena receptora.

• Aumente la separación entre el equipo y el receptor.

• Conecte el equipo a una toma de corriente en un circuito distinto al que está conectado el receptor.

• Consulte al distribuidor o a un técnico experto en aparatos de radio y televisión para obtener ayuda.

Este dispositivo cumple con la parte 15 de las normas de la FCC. El funcionamiento está sujeto a las siguientes dos condiciones:

(1) este dispositivo no debe causar interferencias perjudiciales, y (2) este dispositivo debe aceptar cualquier interferencia recibida, incluidas las interferencias que puedan causar un funcionamiento indeseado.

**Precaución:** Los cambios o las modificaciones que la parte responsable del cumplimiento no haya aprobado expresamente podrían anular la autoridad del usuario para operar el equipo.

Este dispositivo contiene transmisores/receptores exentos de licencia que cumplen con las normas RSS exentas de licencia de Innovación, Ciencia y Desarrollo Económico de Canadá. El funcionamiento está sujeto a las siguientes dos condiciones:

(1) Este dispositivo no debe causar interferencias.

(2) Este dispositivo debe aceptar cualquier interferencia, incluidas las interferencias que puedan provocar un funcionamiento indeseado de este.

**Advertencia de exposición a RF**

Este equipo cumple con los límites de exposición a la radiación establecidos por la FCC para un entorno no controlado.

Este equipo se debe instalar y utilizar de acuerdo con las instrucciones proporcionadas, y las antenas utilizadas para este transmisor deben instalarse de modo de proporcionar una distancia de separación de, al menos, 20 cm de todas las personas y no debe colocarse ni utilizarse conjuntamente con ninguna otra antena o transmisor.

Precaución de MPE (para dispositivos móviles en la parte 15.247)

Para cumplir los requisitos de exposición de la FCC/IC RF, se debe mantener una distancia de separación de 20 cm o más entre la antena de este aparato y las personas durante el funcionamiento del aparato.

Para garantizar el cumplimiento, no se recomienda utilizarlo a una distancia inferior a la indicada.

Para desactivar el módulo Wi-Fi en el DEEBOT, siga estos pasos: encienda el robot, luego, colóquelo en la estación OMNI asegurándose de que los contactos de carga en el DEEBOT y la estación estén conectados correctamente y mantenga presionado el botón ⏻ durante 30 segundos hasta que escuche pitidos.

Para habilitar el Wi-Fi de DEEBOT, por favor reinicie el robot o toque el ⏻.

GUARDE ESTAS INSTRUCCIONES

ÚNICAMENTE para uso doméstico en INTERIORES. Este dispositivo contiene transmisores/receptores exentos de licencia que cumplen con las normas RSS exentas de licencia de Innovación, Ciencia y Desarrollo Económico de Canadá. El funcionamiento está sujeto a las siguientes dos condiciones:

(1) Este dispositivo no debe causar interferencias.

(2) Este dispositivo debe aceptar cualquier interferencia, incluidas las interferencias que puedan provocar un funcionamiento indeseado de este.

Para cumplir los requisitos de exposición de la FCC/IC RF, se debe mantener una distancia de separación de 20 cm o más entre la antena y las personas durante el funcionamiento del aparato.

A fin de garantizar el cumplimiento, no se recomienda el funcionamiento a distancias más cortas.

## Actualización del dispositivo

Por lo general, algunos dispositivos se actualizan cada dos meses, pero no siempre con tanta especificidad.

Algunos dispositivos, especialmente aquellos que se vendían hace más de tres años, solo se actualizarán si se encuentra una vulnerabilidad importante y se soluciona.

# CONTENIDO DEL PAQUETE

## 1 Contenido del paquete

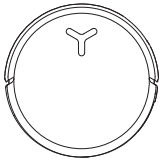

DEEBOT

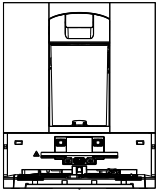

Estación OMNI

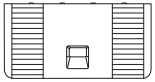

Base

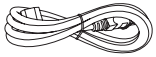

Cable de alimentación




Manual de instrucciones



Cantoneras



Solución de limpieza ECOVACS DEEBOT



Solución de limpieza para trabajos pesados ECOVACS DEEBOT

**Nota:**

*Se incluye un par de protectores de esquinas para aumentar la seguridad del usuario y mejorar la comodidad de manejo. Para montarlos: alinee la ranura interior del protector de esquinas con el borde y presiónelo hasta que encaje en su sitio.

*Las figuras de este manual son solo para referencia y pueden diferir del aparato. El diseño y las especificaciones del producto están sujetos a cambios sin previo aviso.

## 2 Diagrama del producto

### 1. Vista frontal del DEEBOT

Botones del DEEBOT:
Tocar: conmutar inicio/pausa
Toque y mantenga durante 3 segundos: volver a la estación

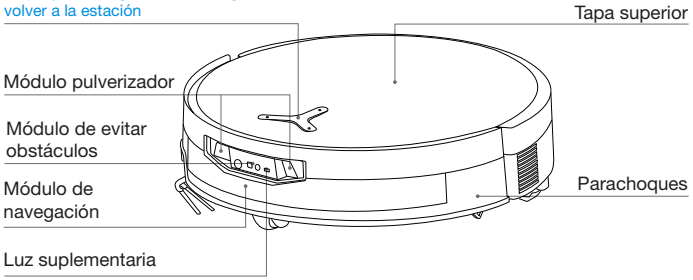


### 2. Vista inferior del DEEBOT

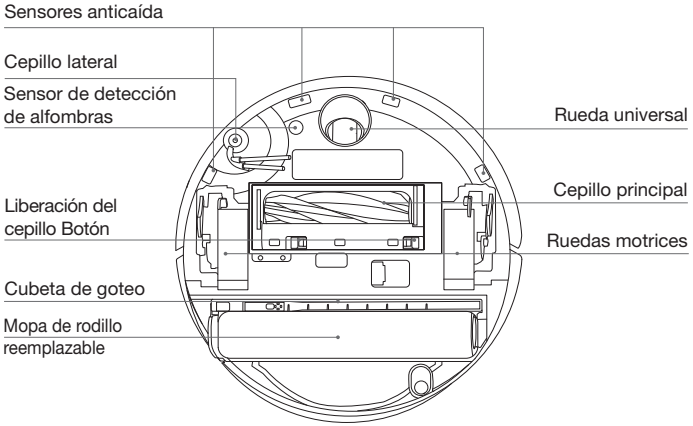

## 3. Dentro de DEEBOT (bajo la cubierta superior)

Botón RESET
**Configuración de la red:** Pulse el botón RESET, y se oirá un aviso de voz para conectar DEEBOT a la aplicación.
**Restablecer la configuración predeterminada:** Mantenga pulsado el botón RESET durante 5 segundos. Después de escuchar el mensaje de voz, se oirá la música de inicio y DEEBOT se restaurará a su configuración predeterminada. Tenga cuidado al utilizar esta función.

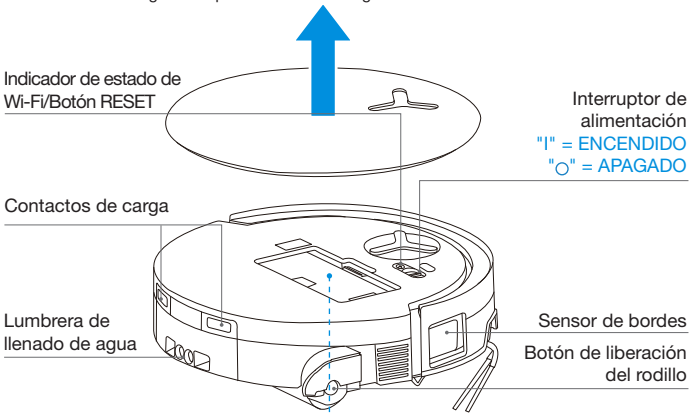


## 4. Depósito de polvo

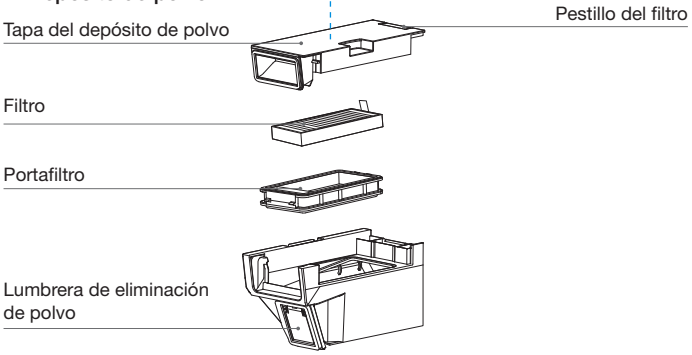


## 5. Vista frontal de la estación OMNI

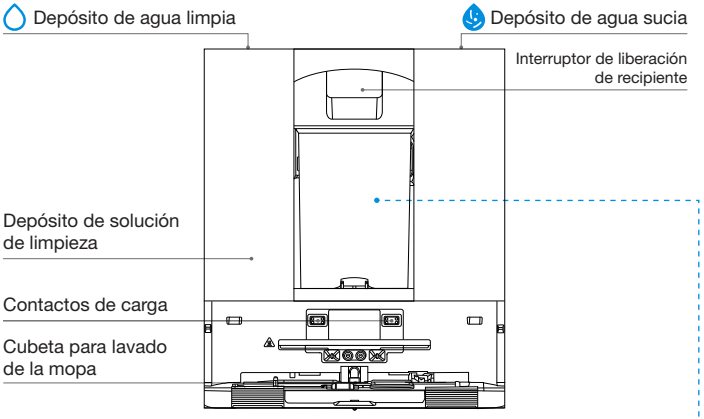


**Nota:**
- Naranja intermitente: compruebe la causa de la falla de funcionamiento en la aplicación.
- Si el DEEBOT no se carga, limpie los contactos de carga con un paño limpio y seco.

## 6. Recipiente para polvo

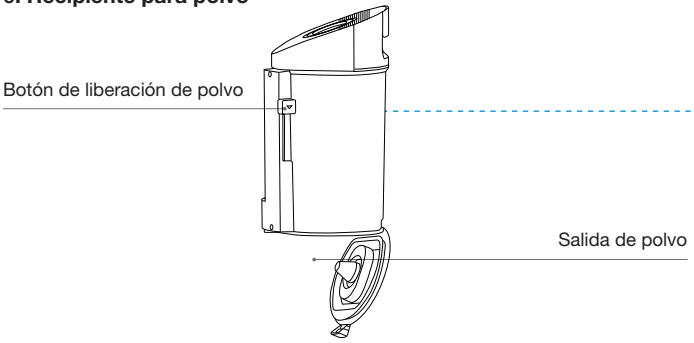

## 6. Vista posterior de la estación OMNI

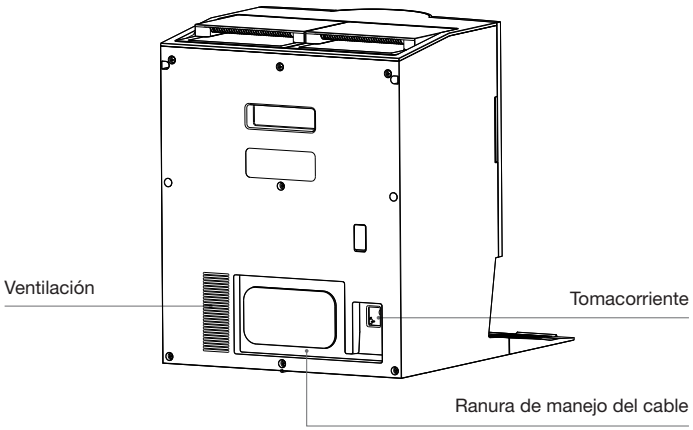


## 7. Indicador luminoso del DEEBOT

| Efecto luminoso | Estado |
|---|---|
| Parpadea blanco | Cargando |
| Blanco permanente | Completamente cargado/ en funcionamiento |
| Rojo permanente | Batería baja |
| Rojo intermitente | Alarma DEEBOT |
| Naranja intermitente | Alarma de estación |

## 8. Sensores

| Nombre | Descripción funcional |
|---|---|
| Módulo de navegación | La telemetría por láser se aplica para medir la distancia entre el DEEBOT y los objetos circundantes basándose en la diferencia de tiempo de la reflexión, lo cual permite al módulo trazar un mapa de los objetos circundantes mientras el DEEBOT se mueve. El alcance de detección es de 10 m. |
| Módulo de evitar obstáculos | Para medir la distancia entre los objetos circundantes y el DEEBOT, se aplica la telemetría por infrarrojos y triángulos similares. Cuando el sensor detecta un objeto cercano, DEEBOT gira automáticamente para evitar chocar con el mismo. El alcance de detección es de 0,3 m. |
| Sensores anticaída | Utilizando el principio del tiempo de vuelo (dToF), el sensor dToF situado en la parte inferior del DEEBOT mide continuamente la distancia entre el DEEBOT y el suelo. Mientras tanto, los sensores de infrarrojos de la parte inferior detectan la distancia usando tecnología de telemetría por infrarrojos. El DEEBOT no avanzará cuando haya escaleras delante (como cuando la altura de la superficie blanca es de 55 mm o más, o la altura de la superficie negra es de 30 mm o más) y la altura identificada supere la preestablecida, ejecutando la función anti-caída. |
| Sensor de detección de alfombras | El sensor emite ultrasonidos de 300 kHz, cuya energía será absorbida por la alfombra, provocando que la energía del eco sea inferior al umbral. DEEBOT detecta así la presencia de la alfombra. En el laboratorio ECOVACS se identifican más de 50 tipos de alfombras disponibles en el mercado. |
| Sensor anticolisión | Aplicando el principio del interruptor optoacoplado, DEEBOT evitará los obstáculos cuando esté a punto de chocar. |
| Sensor de bordes | Con telemetría por infrarrojos, el sensor de bordes detecta la distancia entre el DEEBOT y los objetos laterales. Cuando hay una pared u obstáculos a la derecha, el DEEBOT realiza una limpieza de los bordes para no perderse ningún punto y evitar choques. |
| Cámara AIVI | El análisis inteligente mediante IA se utiliza para la detección del ambiente y la gestión eficiente de vídeos (en algunos modelos). |
| Micrófono | El micrófono capta el sonido a través de las vibraciones del diafragma, provocadas por la voz humana, que se desplazan por el aire. Esto permite la grabación de voz y el control por voz para dirigir al DEEBOT para que complete el trabajo asignado a través de la adquisición y los algoritmos de modelos de sonido. La distancia efectiva de estela es de 5 m. |
| Sensor de manchas por infrarrojos | Mediante iluminación infrarroja, DEEBOT detecta partículas y suciedad líquida a una distancia de hasta 40 cm del suelo y aplica estrategias de limpieza inteligentes. |

# CONFIGURACIÓN Y USO INICIALES

## 1 Notas antes de la limpieza



### Ordene la zona a limpiar

Para obtener la máxima superficie de limpieza posible, coloque los muebles como mesas, sillas y ventiladores de pie, en su sitio, y aparte los objetos bajos, como básculas, antes de utilizar el DEEBOT.

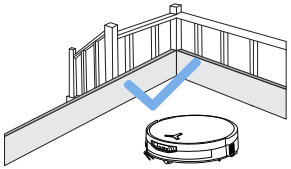

### Evite que DEEBOT se caiga

Coloque una barrera física en el borde de un desnivel, como escaleras y escalones, para impedir que el DEEBOT caiga por el borde.

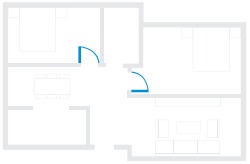

### Abra puertas y ayude a DEEBOT a explorar

Abra todas las puertas de las habitaciones para ayudar a DEEBOT a explorar completamente su casa durante el primer uso.

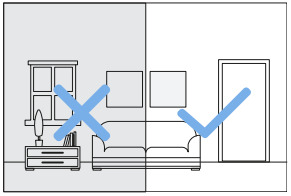

### Proporcione iluminación suficiente

Asegúrese de que todas las áreas a limpiar estén bien iluminadas para ayudar a la cámara del módulo de evitar obstáculos DEEBOT a evitar con precisión obstáculos como zapatos, calcetines y cables.



Retire del suelo objetos como cables, ropa y zapatillas, para mejorar la eficacia de la limpieza.



Antes de utilizar el producto en una alfombra con flecos, doble los flecos por debajo de la alfombra.



No se pare en espacios estrechos, como pasillos, para evitar bloquear el módulo de navegación.



Garantice la claridad de visión de DEEBOT y evite rayar o manchar la lente de la cámara del módulo de evitar obstáculos con huellas dactilares o manchas aceitosas. Utilice un paño limpio y suave para limpiar la cámara, en lugar de productos de limpieza, detergentes o aerosoles.

## ❷ Inicio rápido

Retire todos los materiales de protección antes de utilizar el aparato.

### 1. Instalación de la estación

El sonido "clic" indica una instalación correcta.

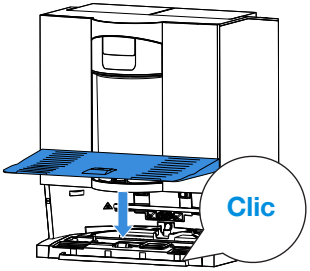


### 2. Montaje y colocación de la estación

Coloque la estación OMNI contra la pared sobre una superficie plana y dura. No coloque objetos a menos de 0,05 m a cada lado y 0,8 m por delante. Enrolle el cable de alimentación sobrante alrededor de la ranura de manejo del cable situada en la parte posterior de la estación.

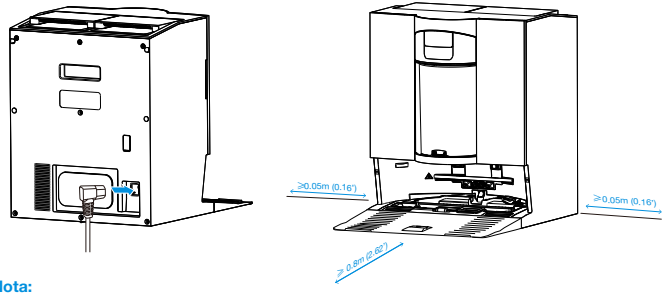


**Nota:**

- Si hay objetos reflectantes, como espejos y zócalos reflectantes, cerca de la estación, deben cubrirse los 14 cm inferiores de dichos objetos.
- No coloque la estación bajo la luz solar directa ni en entornos a alta temperatura.
- Coloque la estación en un lugar con una señal Wi-Fi potente para mejorar la experiencia del usuario.

## ❸ Descargar la aplicación ECOVACS HOME

**Para disfrutar de todas las funciones disponibles, se recomienda controlar su DEEBOT a través de la aplicación ECOVACS HOME.**

Escanee el código QR situado bajo la cubierta superior para descargar la aplicación.

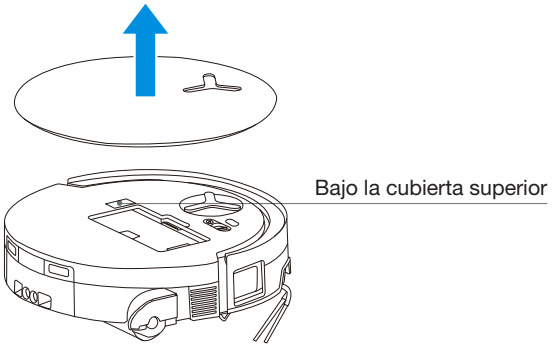


O busque "ECOVACS HOME" en App Store o Google Play para descargar la aplicación.




**Nota:** Siga las instrucciones de la aplicación para completar el registro, el inicio de sesión y la conexión.

## 4 Conectar DEEBOT con la aplicación

**Vía Bluetooth:** Encienda el DEEBOT y el Bluetooth de su teléfono móvil. Permita que la aplicación obtenga el permiso Bluetooth del teléfono móvil. Toque para escanear el código QR en DEEBOT o toque o Add en la aplicación para encontrar el DEEBOT más cercano.

**Vía Wi-Fi:** También puede elegir conectar DEEBOT con la aplicación a través de otros métodos según las indicaciones de la página de la aplicación.

**Nota:** conéctese por Bluetooth para obtener una mejor experiencia.

**Requisitos de la red Wi-Fi:**
- Está utilizando una red mixta de 2.4 GHz o 2.4/5 GHz.
- Su router admite 802.11b/g/n y el protocolo IPv4.
- No utilice una VPN (red privada virtual) ni un servidor proxy.
- No utilice una red oculta.
- WPA y WPA2 con cifrado TKIP, PSK, AES/CCMP.
- WEP EAP (Enterprise Authentication Protocol) no es compatible.
- Utilice los canales de Wi-Fi 1-11 en Norteamérica y los canales 1-13 fuera de Norteamérica (consulte al organismo regulador local).
- Si utiliza un extensor/repetidor de red, el nombre de la red (SSID) y la contraseña son los mismos que los de su red principal.
- Active el WPA2 en su enrutador.

### Indicador luminoso de Wi-Fi

| | | |
|---|---|---|
| | Luz blanca intermitente lenta | Desconectado de Wi-Fi |
| | Luz blanca intermitente rápida | Conectando |
| | Luz blanca estable | Conectado a Wi-Fi |

Tenga en cuenta que para las funciones inteligentes como puesta en marcha remota, interacción por voz, visualización de mapas 2D/3D y los ajustes de control, así como la limpieza personalizada (dependiendo del aparato), se necesita la aplicación ECOVACS HOME App que se actualiza constantemente. Debe aceptar nuestra Política de privacidad y el Acuerdo de usuario para que podamos procesar parte de su información esencial y necesaria antes de que pueda utilizar determinadas funciones de la aplicación para controlar el Aparato. Si no está de acuerdo con nuestra Política de privacidad y el Acuerdo de usuario, dichas funciones no estarán disponibles. No obstante, puede seguir utilizando las funciones básicas de este aparato en uso manual.

Información de la interfaz de red

| Nombre | Descripción |
|---|---|
| Interfaz infrarroja | La interfaz infrarroja está desactivada de forma predeterminada y se activa cuando DEEBOT está en la estación de carga. Cuando el DEEBOT se encuentra en la estación de carga, se comunica con la estación de carga a través de la interfaz infrarroja. |
| Bluetooth | Active Bluetooth para conectar DEEBOT a la red durante el proceso de configuración de la red. Bluetooth utiliza el servicio GAP1800, GATT 1801, 8888 para configuración e interacción de datos de forma segura. |
| Wi-Fi* | Facilita la transferencia de datos entre la aplicación y DEEBOT, lo cual permite controlar al robot a través de la aplicación. |
| Aplicación ECOVACS HOME | Los productos ECOVACS ofrecen funciones inteligentes como configuración de la red, mapeo y selección del modo de limpieza (específico para cada producto). Para utilizar estas funciones los usuarios necesitan descargar y utilizar la Aplicación ECOVACS HOME oficial. |

* Las aspiradoras robóticas de la serie DEEBOT están diseñadas para escenarios de limpieza doméstica. Para su operación se requiere de una red Wi-Fi doméstica, y los usuarios necesitan configurar la protección anti-DDOS a través de la configuración de ruta.

## 5 Encender y cargar el DEEBOT

Accione el interruptor de alimentación situado bajo la tapa del DEEBOT **("I" = ENCENDIDO, "○" = APAGADO)**, y colocar el DEEBOT delante de la estación conectada a la red eléctrica. Utilice la aplicación ECOVACS HOME o el control por voz para llamar a DEEBOT, o mantenga pulsado ⏻ en DEEBOT durante 3 s, para permitir que DEEBOT se acople para cargarse.

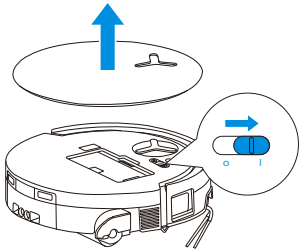


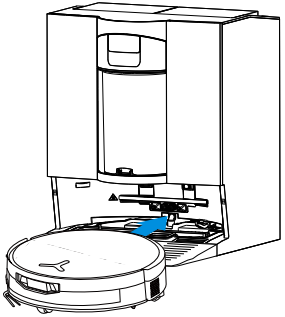

**Nota:**

- El DEEBOT no se puede cargar cuando está apagado.
- Después de la limpieza, se recomienda mantener el DEEBOT encendido y cargando para asegurarse de que esté listo para la siguiente sesión de limpieza.
- Para garantizar que DEEBOT pueda volver a cargarse sin problemas después de la limpieza, iniciar la limpieza desde la estación y evite moverla durante el proceso.

## 6 Llenar el depósito de agua limpia

Saque el depósito de agua limpia, abra la tapa del depósito y llénelo de agua. Cierre la tapa del depósito y vuelva a montar el depósito de agua limpia.

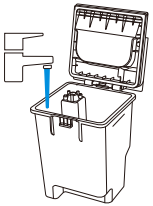

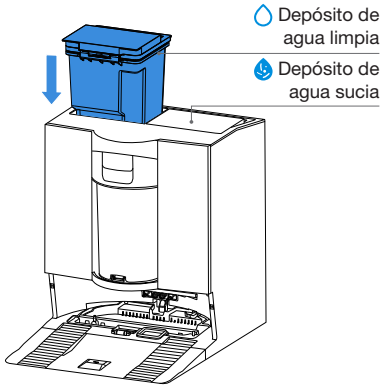


**Nota:**

- Utilice únicamente la solución de limpieza ECOVACS DEEBOT para evitar fallas de funcionamiento.
- Limpie la superficie del depósito con un paño limpio y seco antes de colocarlo en su posición.
- Asegúrese de cerrar bien las tapas superiores de ambos depósitos de agua antes del uso.
- Las marcas de agua en los depósitos de agua se producen durante las pruebas de funcionamiento. Utilícelo con confianza.

## 7 Añadir solución limpiadora

1. Retire la tapa del depósito de solución de limpieza, extraiga las dos cajas de solución de limpieza y colóquelas sobre una superficie plana y dura.

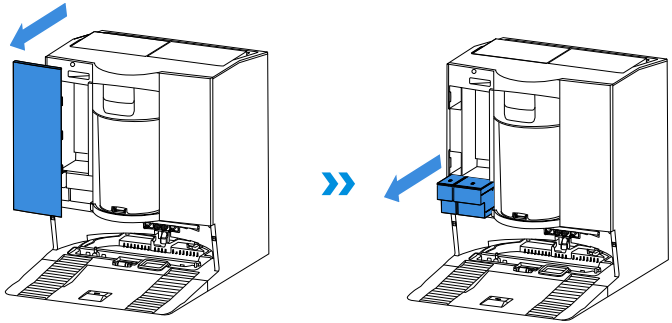

2. Vierta la solución de limpieza ECOVACS DEEBOT en la caja azul y la solución de limpieza para trabajos pesados en la caja negra. Después de asegurar las tapas de las cajas, vuelva a introducirlas en la estación y cierre la tapa del depósito.

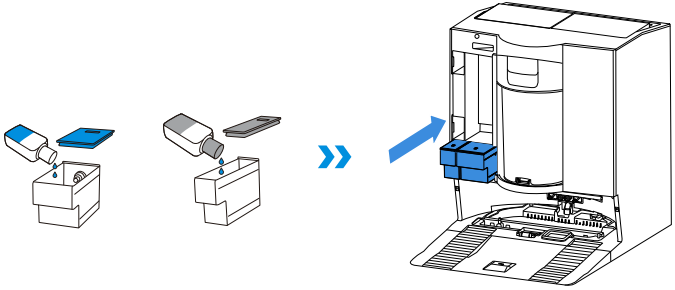

**Nota:** No vierta solución de limpieza en el depósito de agua limpia. En su lugar, viértala en el depósito de la solución de limpieza. De lo contrario, una proporción incorrecta puede provocar una formación excesiva de espuma y reducir la eficacia de la limpieza.

3. Vuelva a colocar la tapa del depósito de solución de limpieza y presione firmemente la tapa para fijarla en su posición.

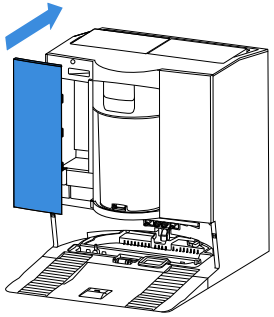

**Nota:**
- No llene en exceso con solución de limpieza, ya que podría derramarse cuando la tapa esté cerrada. Este paso se puede omitir si no utiliza regularmente la solución de limpieza para suelos, y la función de dispensador automático de solución de limpieza se puede inhabilitar en la aplicación.
- Para un mejor rendimiento y una mayor vida útil del producto, utilice la solución de limpieza ECOVACS DEEBOT.
- Asegúrese de que no caigan objetos extraños en la caja de la solución de limpieza.

# 8 Usar DEEBOT para limpiar

## 1. Inicio de la cartografía

Antes del primer mapeo ayude a eliminar algunos posibles problemas.
Por ejemplo, DEEBOT puede quedarse atascado debajo de muebles. Consulte las siguientes soluciones:
① Levante los muebles bajos si es posible;
② Cubra la parte inferior de los muebles;
③ Establezca un límite virtual por medio de la aplicación.

## 2. Iniciar la limpieza

- El depósito de agua del DEEBOT se rellena automáticamente por medio de la estación. No es necesario rellenar manualmente.
- Al fregar, DEEBOT reconoce los tipos de suelo y es capaz de levantar las mopas automáticamente cuando encuentra alfombras. No utilice DEEBOT sobre moquetas o alfombras de pelo largo. Se recomienda plegar las alfombras de pelo largo durante el proceso de limpieza, o definir las zonas con moquetas como zonas de entrada prohibida fijando un límite virtual en la aplicación.

Asegúrese de que DEEBOT esté en la estación y completamente cargado antes de limpiarlo por primera vez. Pulse ⏻ en DEEBOT para empezar. También puede utilizar la aplicación ECOVACS HOME o el control por voz para empezar.

## 3. Pausa

Pulse ⏻ en DEEBOT para pausarlo mientras está trabajando. También puede utilizar la aplicación ECOVACS HOME o el control por voz para pausar el DEEBOT.

## 4. Despertar

Después de una pausa, todas las luces indicadoras del DEEBOT se apagarán. Para despertar a DEEBOT, pulse ⏻.

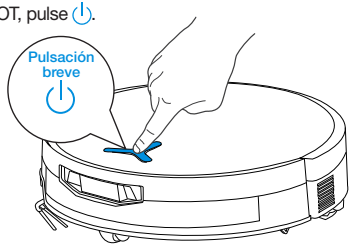


## 5. Volver a la estación

Utilice la aplicación ECOVACS HOME o el control por voz para llamar a DEEBOT, o mantenga pulsado el botón ⏻ de DEEBOT durante 3 s para permitir que DEEBOT se acople para cargarse.

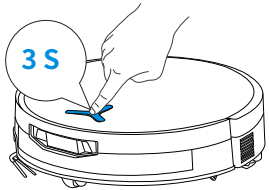


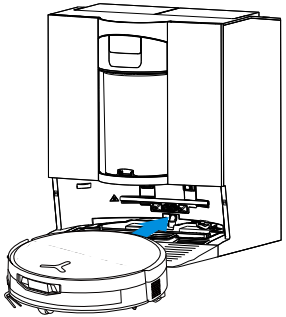

## 6. Modo de sueño profundo

DEEBOT entrará en modo de sueño profundo si permanece fuera de la estación durante unas 10 h para proteger la batería. Apague y encienda para despertar a DEEBOT.

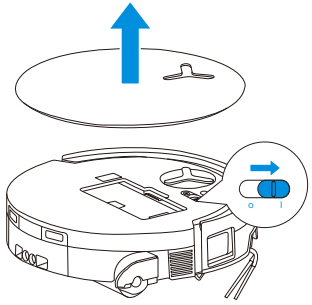

Cuando DEEBOT regresa a la estación durante una tarea, PowerBoost Charging se inicia de forma predeterminada y tomará aproximadamente 5 minutos.
A continuación DEEBOT pasará a la carga estándar y se detendrá automáticamente una vez cargado por completo.

# MANTENIMIENTO PERIÓDICO

## 1 Frecuencia de mantenimiento

Para mantener a DEEBOT funcionando al máximo rendimiento, realice mantenimiento y sustituya piezas con las siguientes frecuencias:

| Pieza | Frecuencia de mantenimiento | Frecuencia de reemplazo |
|---|---|---|
| Rodillo reemplazable | / | Cada 1-2 meses |
| Cubeta de goteo | Cada semana | / |
| Cepillo lateral | Cada 2 semanas | Cada 3-6 meses |
| Cepillo principal | Cada semana | Cada 6-12 meses |
| Filtro | Cada semana | Cada 3-6 meses |
| Rueda universal<br>Sensores anticaída<br>Parachoques<br>Contactos de carga de DEEBOT<br>Contactos de carga de la estación OMNI<br>Módulo de navegación<br>Módulo de evitar obstáculos | Aproximada-mente cada mes | / |
| Depósito de agua limpia | Cada 3 meses | / |
| Depósito de agua sucia | Cada mes | / |
| Cuerpo y fondo de la estación | Cada mes | / |
| Cubeta para lavado de la mopa | Cada 5 meses | |
| Unidad de solución de limpieza | Cada mes | |
| Recipiente para polvo | Después de cada uso | |
| Filtro del recipiente para polvo | Cada 3-6 meses | Cada 3-6 meses/ Después de varios lavados |

**Nota:** Explore más accesorios en la Aplicación ECOVACS HOME o en https://www.ecovacs.com.

# MANTENIMIENTO DEL DEEBOT

## 1 Mantenimiento del depósito de polvo y del filtro

1. Retire el depósito de polvo y vacíelo.

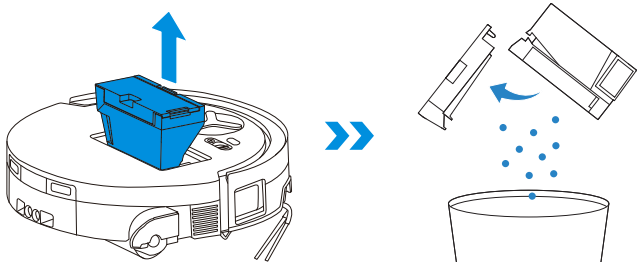

2. Abra la red del filtro y retire el filtro.

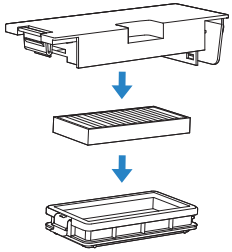

3. Lave el depósito de polvo y el filtro con agua y sacúdalos para eliminar las gotas de agua.

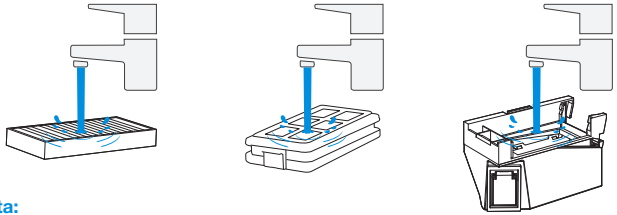

**Nota:**
- Lave el filtro con agua como se muestra.
- No utilice los dedos ni cepillos para limpiar el filtro.

4. Seque al aire el depósito de polvo y el filtro.

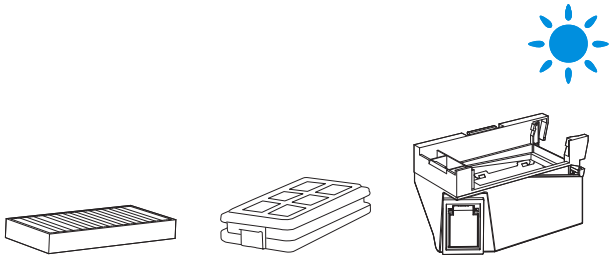

**Nota:** Seque completamente los componentes antes del uso.

## ❷ Mantenimiento del cepillo principal y del cepillo lateral

### Limpiar el cepillo principal

1. Retire la tapa del cepillo principal.

Nota: Antes de dar vuelta a DEEBOT, vacíe los restos de agua de la cubeta de goteo.

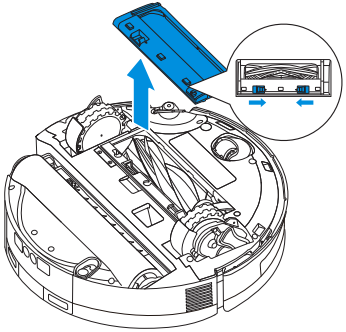

2. Retire y limpie el cepillo principal y su compartimento.

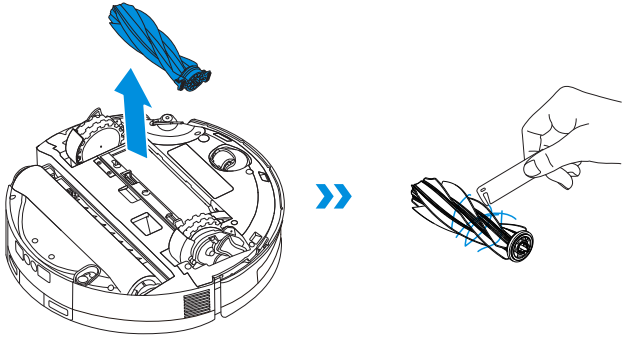

4. Instale el cepillo principal y la tapa.

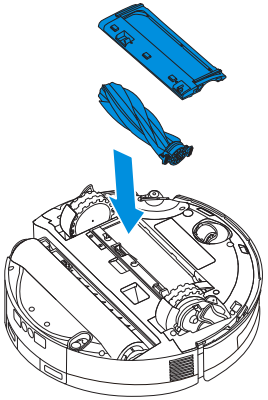

### Limpiar el cepillo lateral

Retire el cepillo lateral con un destornillador y límpielo.

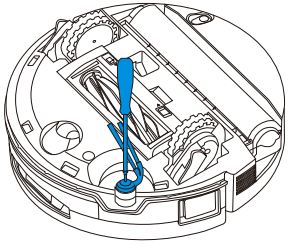

## 3 Mantenimiento de los componentes del rodillo

1. Presione el botón de liberación del rodillo situado en el lateral de la mopa de rodillo, levántela con cuidado y extraiga la mopa de rodillo.

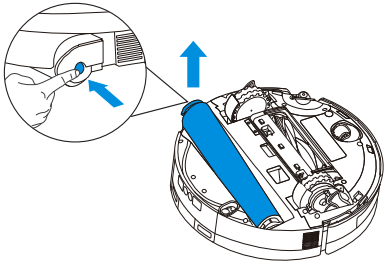

2. Retire la tapa del extremo del rodillo, limpie y seque la mopa de rodillo. Limpia la cámara del rodillo con un paño húmedo bien escurrido.

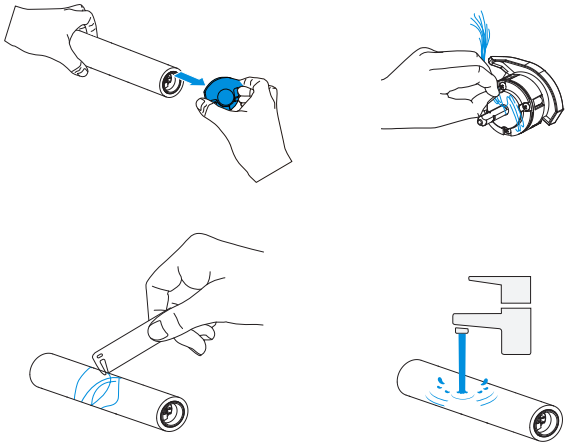

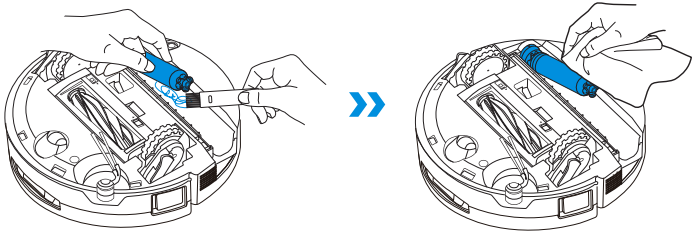

**Nota:**
• No tire con fuerza de los componentes del motor del rodillo durante la limpieza para evitar daños.
• No enjuague el DEEBOT con agua.

3. Vuelva a instalar la cubierta del extremo del rodillo y fije la mopa de rodillo al motor. Una vez colocada la mopa, alinee el botón de liberación del rodillo con la ranura situada en el lateral de la cámara del rodillo y presiónelo. Un sonido de "clic" indica que la mopa está correctamente instalada.

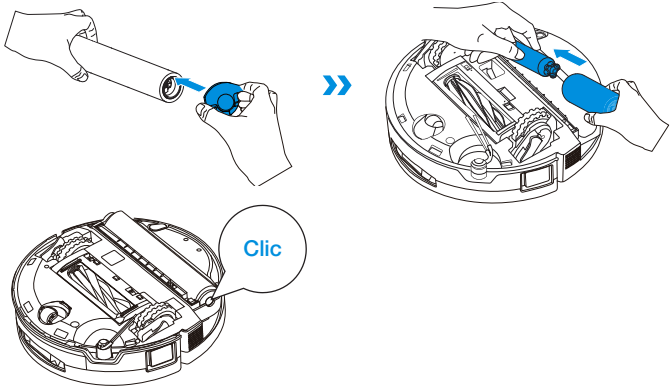


**Nota:** Explore más accesorios en la Aplicación ECOVACS HOME o en https://www.ecovacs.com.

## 4 Mantener la cubeta de goteo

1. Empuje hacia arriba el botón de liberación para retirar la cubeta de goteo, luego límpiela y séquela.

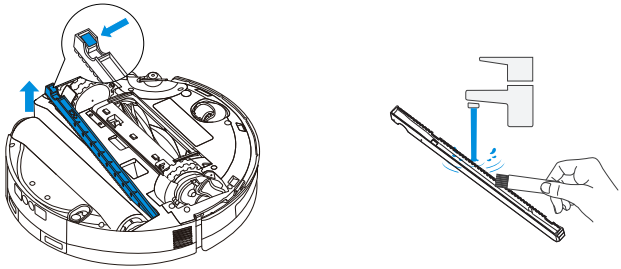

**Nota:** Es posible que salga una pequeña cantidad de agua residual al voltear el DEEBOT si no está en modo de secado.

2. Vuelva a instalar la cubeta de goteo y presione firmemente hacia abajo hasta que quede bien colocada.

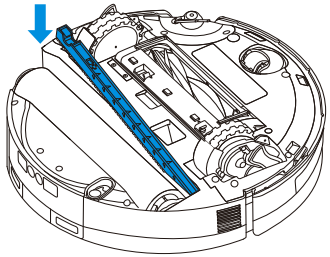

## 5 Limpieza de la cubierta del rodillo de la mopa

1. Después de retirar la mopa de rodillo, deslice el interruptor de liberación de la cubierta del rodillo hacia la derecha para desbloquearlo.

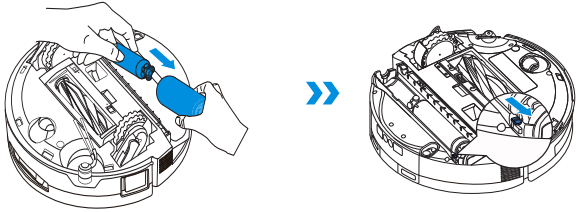

2. Sujete la cubierta del rodillo de la mopa por la ranura de la cámara del rodillo, luego gírela suavemente y levántela para extraerla.

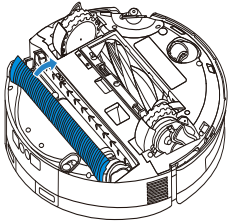

3. Una vez que la cubierta del rodillo de la mopa esté limpia y seca, alinee su eje con la guía situada en el lado izquierdo de la cámara del rodillo, vuelva a instalarla y bloquee el interruptor de liberación.

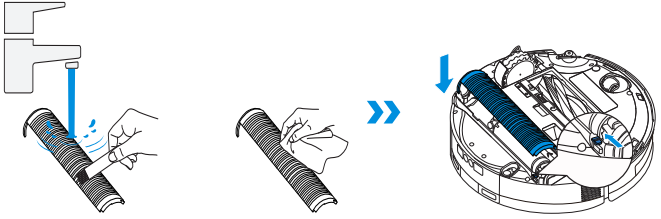

## 6 Mantenimiento de otros componentes

### Limpie la lente del módulo de evitar de obstáculos

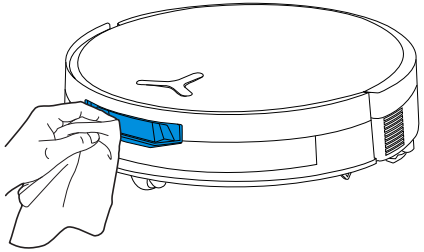

### Limpiar el parachoques

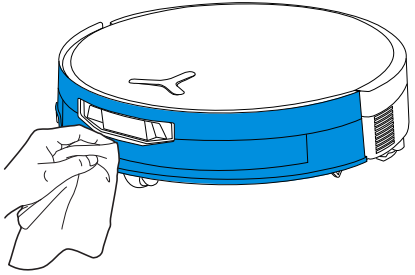

## Limpiar el módulo de navegación

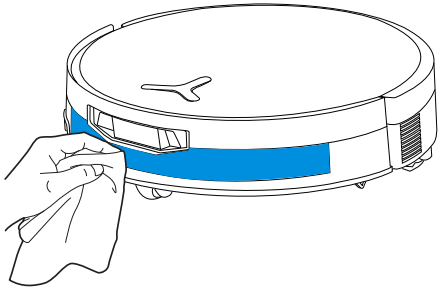

## Limpiar el sensor de bordes

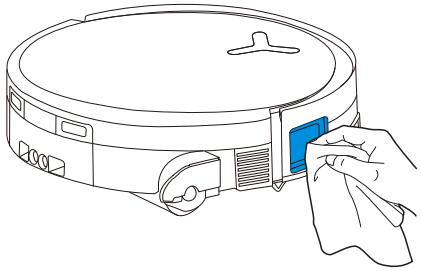

## Limpiar los contactos de carga

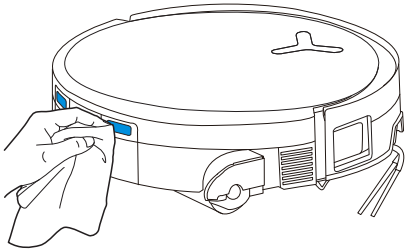

**Nota:**

• Limpie los componentes con un trapo limpio y seco. Nunca utilice un trapo húmedo. No utilice aerosoles de limpieza ni detergentes, ya que la humedad puede causar daños.

• Los contactos de carga contienen componentes electrónicos sensibles. Límpielos con un paño seco. No utilice un paño húmedo para evitar daños causados por el agua.

## Limpiar los sensores anticaída

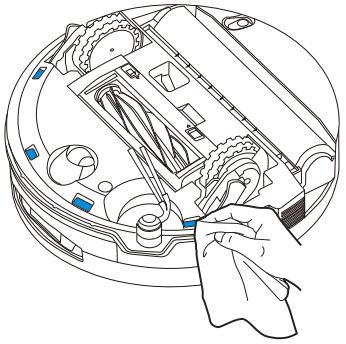

Limpiar la rueda universal

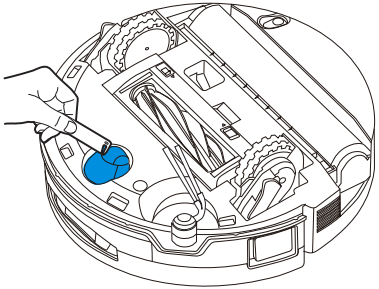

Limpiar las ruedas motrices

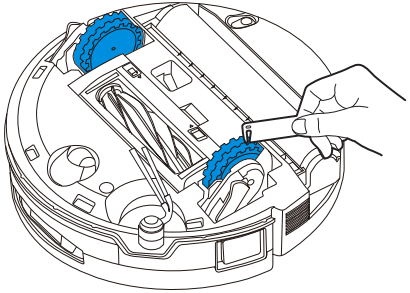

# MANTENIMIENTO DE LA ESTACIÓN

## ❶ Mantenimiento del recipiente para polvo y su filtro

1. Levante el interruptor de liberación de recipiente y retire el recipiente para polvo.

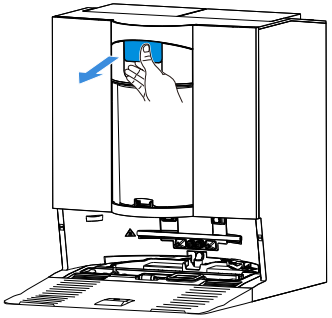

2. Alinee la parte inferior del recipiente para polvo con un cubo de basura. Mueva suavemente el botón de liberación de polvo hacia adelante y hacia atrás para limpiar el sistema de múltiples conos y la pared interior del recipiente para polvo. Presione el botón con firmeza hasta que haga clic para abrir la cubierta inferior y liberar el polvo.

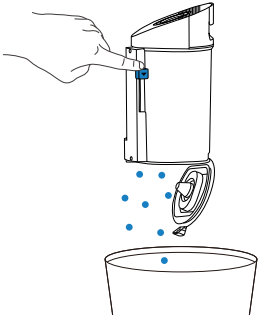

3. Gire la parte superior y retire el filtro.

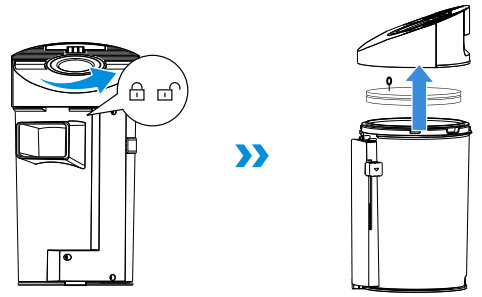

4. Gire la estructura de múltiples conos para desenroscarla.

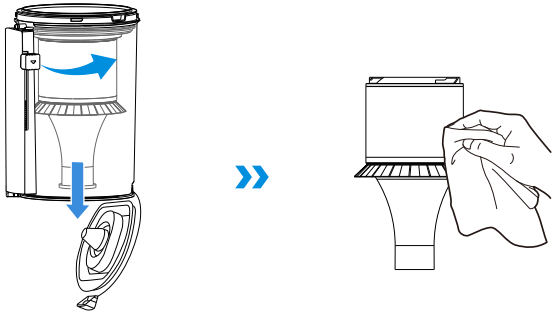

**Nota:** No se recomienda lavar la estructura de múltiples conos. Si es necesario, puede limpiarla con un paño húmedo y dejarla secar al aire.

5. Enjuague el recipiente con agua o límpielo con un paño húmedo.

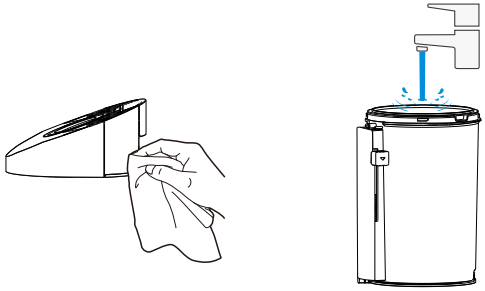

**Nota:** Asegúrese de secar al aire el recipiente para polvo antes de volver a utilizarlo.

6. Enjuague el recipiente para polvo y el filtro de esponja con agua y séquelos.

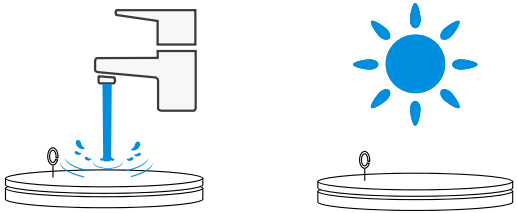

**Nota:** Seque completamente el filtro antes del uso.

## ❷ Mantenimiento de la cubeta para lavado de la mopa

1. Retire y limpie la base de la estación.

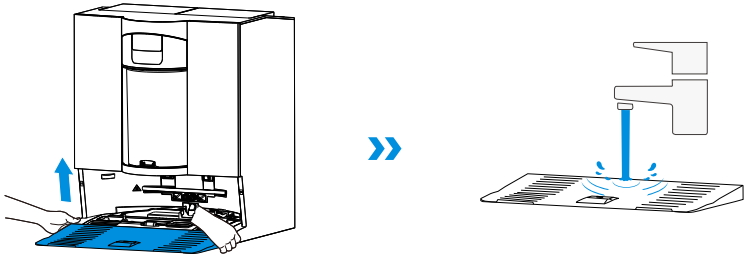

2. Retire la cubeta para lavado de la mopa. Presione el pestillo de la cubeta para desmontar el filtro y limpiarlo.

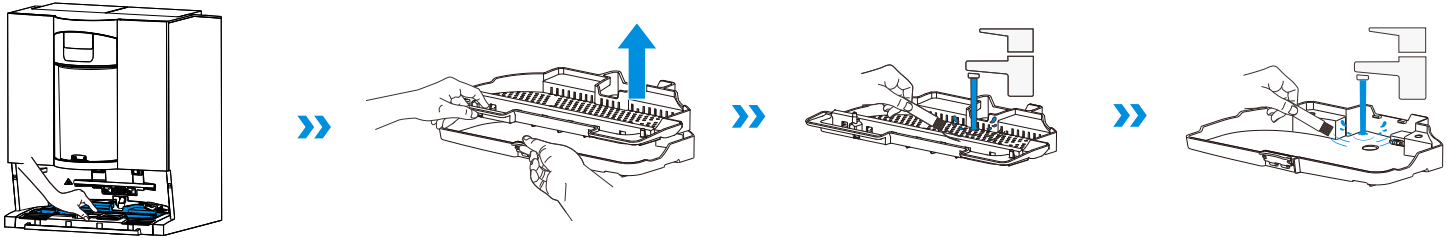

3. Vuelva a instalar el filtro de lavado de la mopa, la bandeja y la base de la estación en el orden correcto. Un sonido de "clic" indica que están bien colocados.

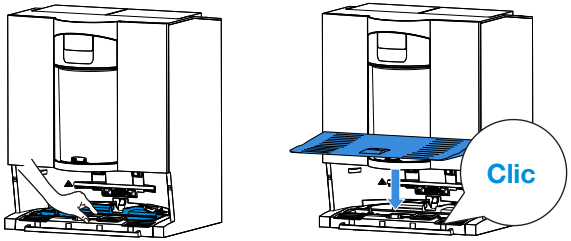


**Nota:** Monte la cubeta y la base correctamente para evitar una falla de funcionamiento.

## 4 Almacenamiento

Cargue completamente el DEEBOT y apáguelo antes de guardarlo. Recargue cada mes y medio para evitar que la batería se descargue en exceso.

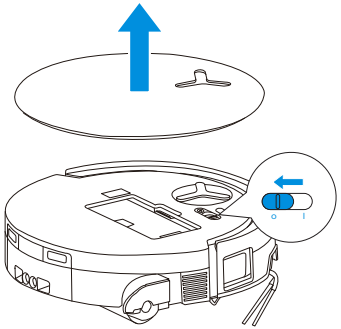

Tenga en cuenta que DEEBOT no se puede cargar cuando está apagado.

**Nota:**

• Una vez que el DEEBOT termina su tarea de limpieza, se recomienda no apagarlo sino mantenerlo cargando para prepararlo para la siguiente sesión de limpieza.

• Si la batería se descarga en exceso o no se utiliza durante mucho tiempo, es posible que el DEEBOT no se cargue.
Póngase en contacto con ECOVACS para obtener asistencia. No desensamble la batería usted mismo.

• Si no utiliza DEEBOT durante un periodo prolongado, utilice la función de reubicación del dispositivo de la aplicación para vaciar el agua limpia del interior de DEEBOT, mantenga vacíos los depósitos de agua de la estación y las mopas de rodillo secas.

# RESOLUCIÓN DE PROBLEMAS

Para los siguientes posibles problemas, consulte las soluciones correspondientes.

| No. | Falla de funcionamiento | Posible causa | Solución |
|---|---|---|---|
| 1 | DEEBOT no puede conectarse a la aplicación ECOVACS HOME. | Se introdujo un nombre de usuario o contraseña de Wi-Fi incorrectos. | Introduzca el nombre de usuario y la contraseña Wi-Fi correctos. |
| | | DEEBOT no está dentro del alcance de la señal Wi-Fi de su casa. | Asegúrese de que DEEBOT está dentro del alcance de la señal Wi-Fi de su casa. Intente mantenerse lo más cerca posible del enrutador. |
| | | DEEBOT no está en estado de configuración. | Pulse el botón RESET para conectar DEEBOT a su teléfono por Bluetooth. Si falla, pulse el botón RESET + ⏻ y conéctese a través de la aplicación ECOVACS HOME. |
| | | El Wi-Fi de la casa no está en la lista de Wi-Fi. | Compruebe si el nombre del Wi-Fi contiene caracteres especiales. ¡No utilice caracteres especiales como! @#& ¥%/\.<br>No utilice una red de 5 GHz. |
| | | Se ha instalado una aplicación incorrecta. | Descargue e instale la aplicación ECOVACS HOME. |
| 2 | No se puede crear el mapa de muebles en la aplicación. | Mover el DEEBOT al limpiar puede hacer que se pierda el mapa. | Durante la limpieza, no mueva el DEEBOT. |
| | | La limpieza automática no ha terminado. | Asegúrese de que el DEEBOT vuelve automáticamente a la estación OMNI después de la limpieza. |
| | | El modo de varios pisos no estaba activado al crear el segundo mapa. | Active el modo de varios pisos en la aplicación. |
| 3 | El cepillo lateral se sale de su lugar durante el uso. | El cepillo lateral no está bien montado. | Al montar el cepillo lateral con un destornillador, asegúrese de que el tornillo esté bien apretado. |
| 4 | No hay señal. No puede volver a la estación. | La estación OMNI está mal colocada. | Coloque la estación correctamente según las instrucciones de la sección [Encendido y carga del DEEBOT] . |
| | | La estación está fuera de servicio o ha sido trasladada. | Compruebe si la estación OMNI está conectada a la red eléctrica. No mueva la estación OMNI. |
| | | DEEBOT no inicia la limpieza desde la estación OMNI. | Se recomienda que DEEBOT inicie la limpieza desde la estación OMNI. |
| | | La ruta de atraque está bloqueada. Por ejemplo, está cerrada la puerta a la habitación en la cual está la estación. | Mantenga despejada la ruta de carga. |

| No. | Falla de funcionamiento | Posible causa | Solución |
|---|---|---|---|
| 5 | DEEBOT vuelve a la estación OMNI antes de haber terminado la limpieza. | La habitación es tan grande que DEEBOT necesita volver para recargarse. | Habilite la reanudación automática. Por más detalle, siga las instrucciones de la aplicación. |
| | | Cuando la distribución del hogar es muy compleja la eficacia de la limpieza puede disminuir, lo cual puede dar lugar a una limpieza incompleta. | Simplifique la distribución de su casa. |
| 6 | DEEBOT no puede cargar. | DEEBOT no está encendido. | Encienda el DEEBOT. |
| | | Los contactos de carga del DEEBOT no están conectados a los contactos de carga de la estación OMNI. | Asegúrese de que los contactos de carga del DEEBOT se han conectado a los contactos de carga de la estación y que ⏻ parpadea. Compruebe si los contactos de carga del DEEBOT y de la estación OMNI están sucios. Limpie estas piezas siguiendo las instrucciones de la sección [MANTENIMIENTO PERIÓDICO] . |
| | | La estación OMNI no está conectada a la red eléctrica. | 1. Asegúrese de que la estación OMNI esté conectada a la red eléctrica.<br>2. Una vez conectada la alimentación, asegúrese de que se oye el sonido de arranque del motor. |
| | | La base no se ha instalado en su sitio. | Consulte en la sección [Inicio rápido] cómo es la instalación correcta. |
| 7 | DEEBOT hace mucho ruido durante la limpieza. | El cepillo principal, el cepillo lateral o la mopa de rodillo están enredados, o el depósito de polvo está obstruido. | Se recomienda limpiar periódicamente el cepillo principal, el cepillo lateral, el depósito de polvo, la mopa de rodillo, etc. |
| | | DEEBOT está en modo de aspiración fuerte o en modo de máxima potencia de aspiración. | Cambie al modo estándar o silencioso. El modo silencioso puede reducir el rendimiento de la limpieza. |
| 8 | DEEBOT se atasca mientras trabaja y se para. | DEEBOT se enreda con objetos en el suelo (cables eléctricos, cortinas, flecos de alfombra, etc.). | DEEBOT intentará liberarse de varias maneras. Si sus intentos fallan, quite manualmente los obstáculos y reinicie. |
| | | DEEBOT podría quedar atrapado debajo de un mueble con una entrada de altura similar. | Levante el mobiliario, establezca una barrera física o fije un límite virtual a través de la aplicación ECOVACS HOME. |
| | | DEEBOT está atascado en una zona estrecha. | Ordene la casa, establezca una barrera física o fije un límite virtual a través de la aplicación ECOVACS HOME. |

| No. | Falla de funcionamiento | Posible causa | Solución |
|---|---|---|---|
| 9 | Durante la limpieza, DEEBOT puede encontrarse con problemas como un recorrido desordenado, movimientos sesgados, limpieza repetida sobre los mismos puntos y omisión de pequeñas zonas. | Una gran superficie no se ha limpiado, posiblemente porque estaba bloqueada. | Asegúrese de que la puerta esté abierta y retire cualquier obstáculo potencial, como zapatillas y cables esparcidos. DEEBOT realizará una limpieza adicional antes de que finalice la sesión de limpieza. |
| | | Las ruedas motrices pueden resbalar sobre el piso cuando el DEEBOT trepa escalones, umbrales y barrotes de puertas, lo que puede afectar su percepción de todo el entorno del hogar. | Cierre la puerta de la habitación o establezca un límite virtual en la aplicación. A continuación puede llevar el DEEBOT a la habitación para limpiarla por separado. |
| | | En pisos recién encerados o pulidos, así como en baldosas lisas, puede haber menos fricción entre las ruedas motrices y el piso. | Espere a que la cera se seque antes de limpiarlo. |
| 10 | Después de volver a la estación OMNI, el DEEBOT no vacía su depósito de polvo. | La función de vaciado automático no se ha activado en la aplicación. | Active la función de vaciado automático en la aplicación. |
| | | Si el DEEBOT se desplaza manualmente de regreso a la estación, no se activará la función de vaciado automático. | Se recomienda dejar que DEEBOT regrese por si mismo a la estación OMNI. No lo mueva manualmente. |
| | | En modo No molestar, DEEBOT no vaciará el polvo después de volver a la estación OMNI. | Desactive la función No molestar en la aplicación o inicie manualmente el vaciado de polvo. |
| | | La estación detecta una disminución de la eficiencia de vaciado. | Limpie el contenedor de polvo y el filtro de esponja según la sección de [MANTENIMIENTO REGULAR], cierre la recolección de polvo correctamente e instálelo en la estación. |
| | | Compruebe si el depósito de polvo está lleno, causando un atasco. | Limpie el depósito de polvo de acuerdo con la sección [MANTENIMIENTO PERIÓDICO] . |
| | | Si se han descartado las posibles causas anteriores, es posible que los componentes de la estación estén averiados. | Póngase en contacto con el servicio de atención al cliente para obtener asistencia. |
| 11 | Vaciado automático fallido. | La estación detecta una disminución de la eficiencia de vaciado. | Limpie el recipiente para polvo y el filtro de esponja según la sección [MANTENIMIENTO PERIÓDICO], cierre correctamente el colector de polvo e instálelo en la estación. |
| | | La salida del depósito de polvo está bloqueada por objetos extraños. | Retire el depósito de polvo y limpie los objetos extraños en la salida. |
| | | El recipiente para polvo no está correctamente instalado o bien cerrado. | Instale correctamente el recipiente para polvo y ciérrelo con firmeza. |

| No. | Falla de funcionamiento | Posible causa | Solución |
|---|---|---|---|
| 12 | Se producen fugas de polvo durante el funcionamiento del DEEBOT. | La salida del depósito de polvo está bloqueada por objetos extraños. | Retire el depósito de polvo y limpie los objetos extraños en la salida. |
| 13 | La mopa de rodillo no gira. | La mopa de rodillo no está correctamente colocada. | Coloque la mopa de rodillo correctamente de acuerdo con la sección [MANTENIMIENTO PERIÓDICO] . |
| | | La mopa de rodillo está bloqueada por objetos extraños. | Limpie y coloque la mopa de rodillo correctamente de acuerdo con la sección [MANTENIMIENTO PERIÓDICO] . |
| 14 | La rueda motriz está atascada. | La rueda motriz está enredada o atascada por objetos extraños. | Gire y presione la rueda motriz para comprobar que no esté enrollada ni obstruida por objetos extraños. Si encuentra algún objeto extraño, límpielo inmediatamente. Si el problema persiste, póngase en contacto con el servicio de atención al cliente para pedir asistencia. |
| 15 | La cubeta para lavado de la mopa está llena de agua y no se puede vaciar. Un aviso de voz informa que hay una falla de funcionamiento de la cubeta para lavado de la mopa. | El depósito de agua sucia no está correctamente colocado. | Golpee hacia abajo el depósito de agua sucia para asegurarse de que esté bien colocado. |
| | | Los tapones de cierre del depósito de agua sucia no están correctamente colocados. | Asegúrese de que los dos tapones de cierre estén correctamente colocados. |
| | | La cubeta para lavado de la mopa no está correctamente colocada. | Compruebe y asegúrese de que la cubeta para lavado de la mopa esté correctamente montada. |
| | | Compruebe si la bola flotante se atasca cuando no hay agua en la base de la cubeta para lavado de la mopa. | Saque la cubeta para lavado de la mopa para volver a colocar la bola flotante. |
| | | La estación OMNI no puede drenar el agua normalmente. | Coloque el DEEBOT en la estación. Tras asegurarse de que se está cargando, toque dos veces rápidamente ⏻. Si el problema persiste, póngase en contacto con el servicio de atención al cliente para pedir asistencia. |
| | | La lumbrera de aspiración de la cubeta para lavado de la mopa está obstruida por objetos extraños o por suciedad. | Limpie la cubeta para lavado de la mopa y su filtro, y asegúrese de que la entrada no tenga objetos extraños. |
| | | La alerta de voz persiste después de probar todas las soluciones anteriores. | Apague y encienda la estación. Si el problema persiste, póngase en contacto con el servicio de atención al cliente para pedir asistencia. |

**Póngase en contacto con nuestro servicio de atención al cliente para obtener asistencia si el problema persiste a pesar de las soluciones recomendadas.**

# ESPECIFICACIONES TÉCNICAS

| | | | |
|---|---|---|---|
| Modelo | **DEX35** | | |
| Entrada nominal | 17,8 V ⎓ 2 A | Entrada de carga rápida | 16,4 V ⎓ 10,5 A |
| Tiempo de carga | Aproximadamente 4 h | | |
| Modelo de estación | **CH2541** | | |
| Entrada nominal de la estación | 110-120V ∼ 50-60Hz | | |
| Salida nominal de la estación | 17,8 ⎓ 2A | Salida de carga rápida (corta duración) | 16,4 V ⎓ 10,5 A |
| Corriente nominal de entrada (Carga) | 3 A | | |
| Potencia (Vaciado) | 4.5 A | | |
| Potencia (mopa de lavado con agua caliente) | 4 A | | |

La potencia de salida del módulo inalámbrico es inferior a 100 mW.
Nota: Las especificaciones técnicas y de diseño pueden ser modificadas para mejorar continuamente el producto.
Explore más accesorios en https://www.ecovacs.com.

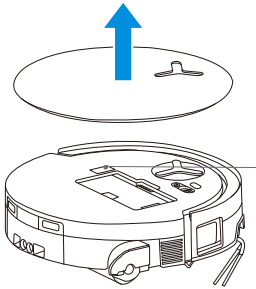

**Utilice la cámara del móvil para escanear el código QR y obtener la guía del usuario.**

**Ecovacs Home Service Robotics Co., Ltd.**
No.518 Songwei Road, Wusongjiang Industry Park, Guoxiang Street,
Wuzhong District, Suzhou, Jiangsu, China.